044 735 34 34
Fax 044 734 51 22
info@mts-urdorf.ch

MTS Metallbaubeschläge AG
Im Grossherweg 7 · Industrie Nord
CH-8902 Urdorf-Zürich

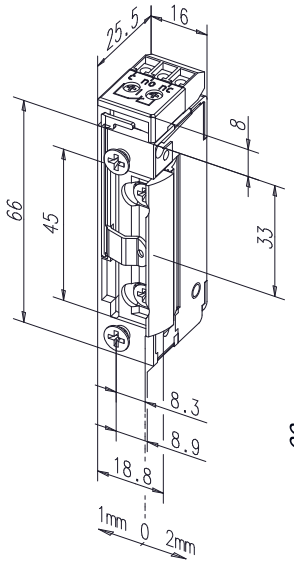

12.2714.

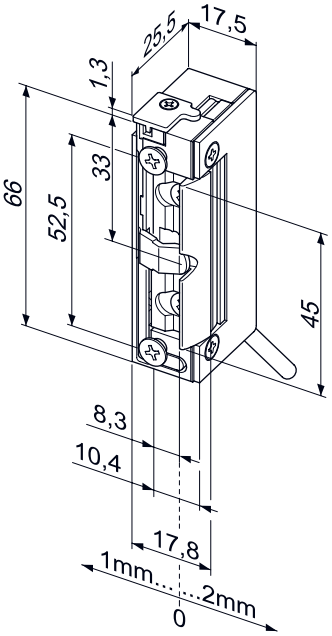

12.2715.

12.2714. . .

Radiustüröffner 118RR FaFix

Falle 3 mm verstellbar, **mit Rückmeldekontakt (RR)**, als potentialfreier Wechselkontakt. Dieser wird über einen Schieber von der Schlossfalle betätigt. Arbeitsstrom mit Universalspannungen, Betriebstemperaturbereich -15°C bis +40°C, Anschluss klemm-/steckbar, universal, ohne Stulp. Schaltleistung Rückmeldekontakt 24 V / 1 A.

12.2715. . .

Radiustüröffner 118WRR FaFix

Arbeitsstrom mit Universalspannung, **mit Rückmeldekontakt (RR)** als potentialfreier Wechselkontakt. Dieser wird von der Schlossfalle betätigt. Für den Aussenbereich geeignet **Wassergeschützt IP54** (wd) mit Anschlusskabel 300 mm lang, Radiusfalle 3 mm verstellbar, mit Bipolarer Schutzdiode, Betriebstemperaturbereich -40°C bis +50°C, universal einsetzbar, ohne Stulp.
Schaltspannung Rückmeldekontakt 12-24 V AC/DC
Schaltstrom Rückmeldekontakt 250 mA AC/DC

Code	1024	2242
Elektrische Daten	**10-24 V AC/DC**	**22-42 V AC/DC**
Dauerstromfest	11-13 V DC	22-26 V DC
Nennwiderstand	43 Ω	200 Ω
AC-Stromaufnahme, Momentkontakt	250 mA (12V) 500 mA (24V)	60 mA (24V)
DC-Stromaufnahme (stabilisiert)	280 mA (12V) 560 mA (24V)	120 mA (24V)
Max. Fallenvorlast AC	200 N (12V) >350 N (24V)	200 N (24V) >350 N (42V)
Max. Fallenvorlast DC (stabilisiert)	50 N (12V) 200 N (24V)	50 N (24V) 200 N (42V)

Info
- Festigkeit gegen Aufbruch 3750 N
- Einbaulage senkrecht und waagrecht
- Lastzyklen 250000, werksinterne Prüfung
- Falleneingrifftiefe 5,5 mm
- Nicht Brandschutztauglich
- Für alle gängigen Schliessbleche geeignet

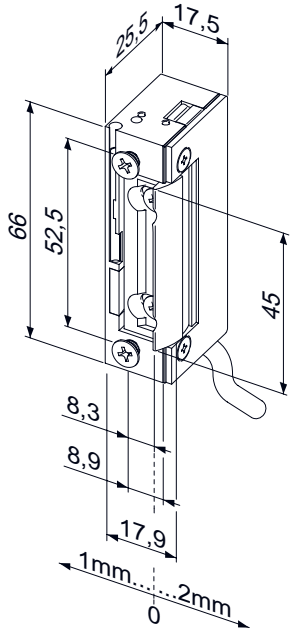

12.2719.

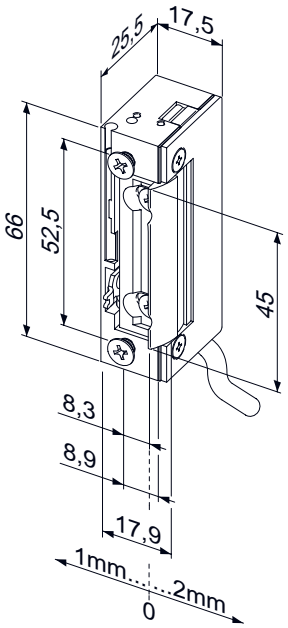

12.2720.

12.2719. . .

Radiustüröffner 148W FaFix

Arbeitsstrom mit Universalspannung, **mit Arretierung** (Wechselarretierung) für den Aussenbereich geeignet **Wassergeschützt IP54** (wd) mit Anschlusskabel 300 mm lang und Bipolarer Schutzdiode, Betriebstemperaturbereich -40°C bis +50°C, universal einsetzbar, ohne Stulp.

12.2720. . .

Radiustüröffner 148WE FaFix

Arbeitsstrom mit Universalspannung, **mit mechanischer Entriegelung** (Tagesentriegelung) **und Arretierung** (Wechselarretierung) für den Aussenbereich geeignet **Wassergeschützt IP54** (wd) mit Anschlusskabel 300 mm lang und Bipolarer Schutzdiode, Betriebstemperaturbereich -40°C bis +50°C, universal einsetzbar, ohne Stulp.

Code	1024	2242
Elektrische Daten	**10-24 V AC/DC**	**22-42 V AC/DC**
Dauerstromfest	11-13 V DC	22-26 V DC
Nennwiderstand	43 Ω	200 Ω
AC-Stromaufnahme, Momentkontakt	250 mA (12V) 500 mA (24V)	60 mA (24V)
DC-Stromaufnahme (stabilisiert)	280 mA (12V) 560 mA (24V)	120 mA (24V)
Max. Fallenvorlast AC	200 N (12V) >350 N (24V)	200 N (24V) >350 N (42V)
Max. Fallenvorlast DC (stabilisiert)	50 N (12V) 200 N (24V)	50 N (24V) 200 N (42V)

Info
- Festigkeit gegen Aufbruch 3750 N
- Einbaulage senkrecht und waagrecht
- Lastzyklen 250000, werksinterne Prüfung
- Falleneingrifftiefe 5,5 mm
- Nicht Brandschutztauglich
- Für alle gängigen Schliessbleche geeignet

▶ Funktionsdetail siehe Katalogseite 12.1022!

Technische Änderungen vorbehalten !