MTS Metallbaubeschläge AG
Im Grossherweg 7 · Industrie Nord
CH-8902 Urdorf-Zürich
044 735 34 34
Fax 044 734 51 22
info@mts-urdorf.ch

MTS
Ihr Partner für Metallbaubeschläge

12.2772. . .

Türöffner 116E.13 ProFix 2 mit Radiusfalle

und FaFix Falle verstellbar mit Fallenführung, Arbeitsstrom, **mit mechanischer Entriegelung**, ohne Arretierung, universal, ohne Stulp.

Code	0612	1012	1024
Elektrische Daten	**6-12 V AC/DC Momentkontakt**	**12 V DC 100%ED**	**24 V DC 100%ED**
Nennwiderstand	9,1 Ω	44 Ω	200 Ω
AC-Stromaufnahme	550 mA (6V) 1100 mA (12V)		
DC-Stromaufnahme (stabilisiert)	660 mA (6V) 1300 mA (12V)	270 mA	120 mA
Max. Fallenvorlast AC	160 N		
Max. Fallenvorlast DC (stabilisiert)	10 N (6V) 90 N (12V)	30 N	10 N

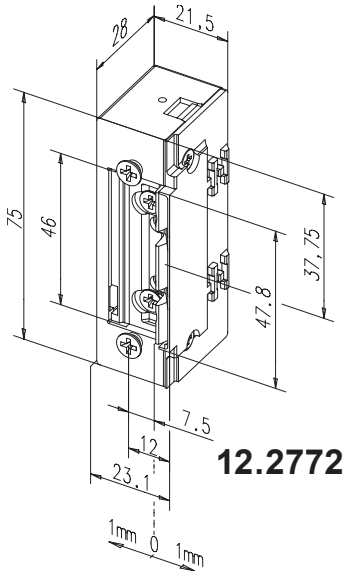

12.2772.

12.2774. . .

Türöffner 116.23 ProFix 2 mit Radiusfalle

und FaFix Falle verstellbar mit Fallenführung, Arbeitsstrom, **mit Rückmeldekontakt (RR)** als potentialfreier Wechselkontakt. Dieser wird über einen Schieber von der Schlossfalle betätigt. Ohne Arretierung, universal, ohne Stulp.

Code	1012	1024
Elektrische Data	**12 V DC 100%ED**	**24 V DC 100%ED**
Nennwiderstand	44 Ω	200 Ω
DC-Stromaufnahme (stabilisiert)	270 mA	120 mA
Max. Fallenvorlast DC (stabilisiert)	30 N	10 N

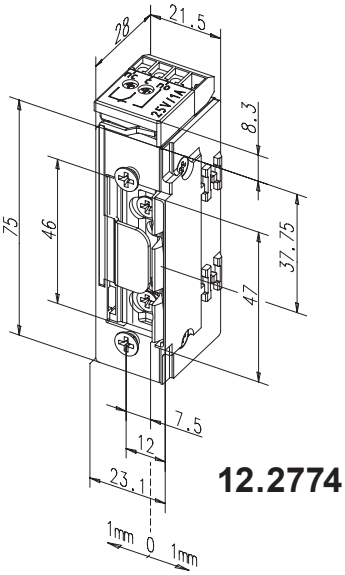

12.2774.

Info für MTS 12.2772., 12.2774. und 12.2776.
- Festigkeit gegen Aufbruch 5000 N
- Einbaulage senkrecht und waagrecht
- Gehäuse und Falle aus Zink-Druckguss
- Für alle gängigen ProFix-Schliessbleche geeignet

12.2776. . .

Türöffner 126.13 ProFix 2 mit Radiusfalle

und FaFix Falle verstellbar mit Fallenführung, Arbeitsstrom, **mit Arretierung**, universal, ohne Stulp.

Code	0612	1012	1024
Elektrische Daten	**6-12 V AC/DC Momentkontakt**	**12 V DC 100%ED**	**24 V DC 100%ED**
Nennwiderstand	9,1 Ω	44 Ω	200 Ω
AC-Stromaufnahme	550 mA (6V) 1100 mA (12V)		
DC-Stromaufnahme (stabilisiert)	660 mA (6V) 1300 mA (12V)	270 mA	120 mA
Max. Fallenvorlast AC	160 N		
Max. Fallenvorlast DC (stabilisiert)	10 N (6V) 90 N (12V)	30 N	10 N

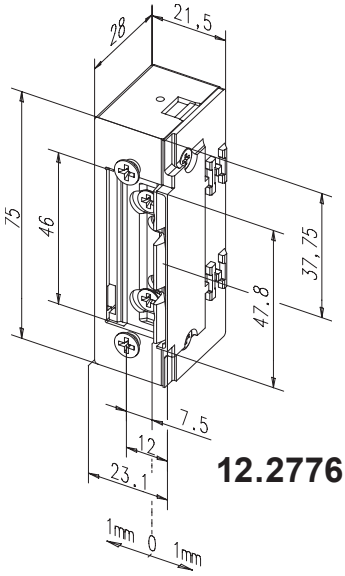

12.2776.

Technische Änderungen vorbehalten !