MTS
Ihr Partner für Metallbaubeschläge

044 735 34 34
Fax 044 734 51 22
info@mts-urdorf.ch

MTS Metallbaubeschläge AG
Im Grossherweg 7 · Industrie Nord
CH-8902 Urdorf-Zürich

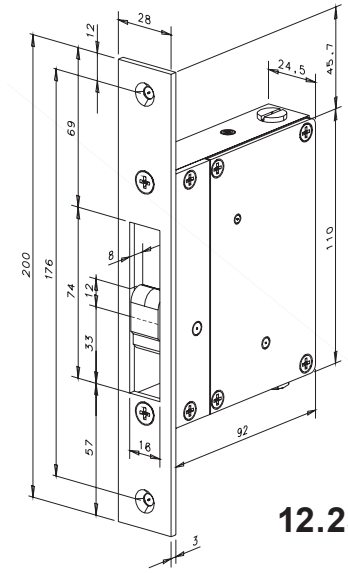

12.2569.

12.2569. . .

Schiebetüröffner 110

Arbeitsstrom, wassergeschützte Ausführung, Festigkeit gegen Aufbruch 8000 N, mit Stulp 28x200x3 mm, verzinkt, schwere Ausführung passend zu Schiebetürschloss 12.2569., jedoch **ohne** Schlosslieferung.

Code	El. - Daten	Nennwieder-stand	Stromaufnahme
110	6-12 V AC/DC Momentkontakt	7,7 Ohm	AC 6V 550 mA, AC 12V 1100 mA DC 6V 780 mA, DC 12 V 1560 mA DC-stabilisiert
110.12	12 V DC eE	75 Ohm	160 mA, stabilisiert
110.24	24 V DC eE	202 Ohm	120 mA, stabilisiert

mit Rückmeldekontakt (RR)

110.RR	24 V DC eE	202 Ohm	120 mA, stabilisiert

Weitere Sonderheiten z. B. wie in Ruhestrom auf Anfrage !

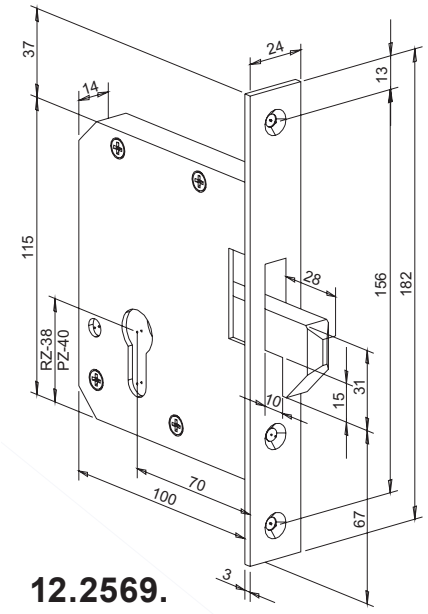

12.2569.

12.2569. . .

Schiebetorschloss

für Elektro-Türöffner 12.2569. passend, Dornmass 70 mm, RZ- oder PZ- gelocht, schwere Ausführung, verzinkt.

Code	Lochung	effeff
202	RZ- Ø 22 mm	1110 RZ
303	PZ- Ø 17 mm	1110 PZ

Elektro-Türöffner für Schiebetüren

Schiebetüröffner und Hakenfallenschloss sind funktionstechnisch aufeinander abgestimmt. Werden andere Hakenfallenschlösser eingesetzt, muss folgendes beachtet werden:

- Der Drehpunkt der Hakenfalle muss tiefliegend sein.
- Die Hakenfalle muss sich leicht nach oben bewegen lassen.
- Die Hakenfalle darf nicht feststellbar sein. Der Zylinder hat nur die Funktion die Hakenfalle nach oben zu bewegen.
- Anpassungen dürfen nur an der Hakenfalle und **nicht** an der Türöffnerfalle durchgeführt werden.

Schiebetüröffner sind wassergeschützt und somit für den Außenbereich geeignet. Als Zubehör bei Konstruktionen, die nicht überdacht sind und keinen Schutz gegen direkten Regen und Schnee bieten, dient die Heizfolie (Seite 12.1009) zuverlässig gegen vereisen der Türöffnerfalle.

Wichtiger Montagehinweis:

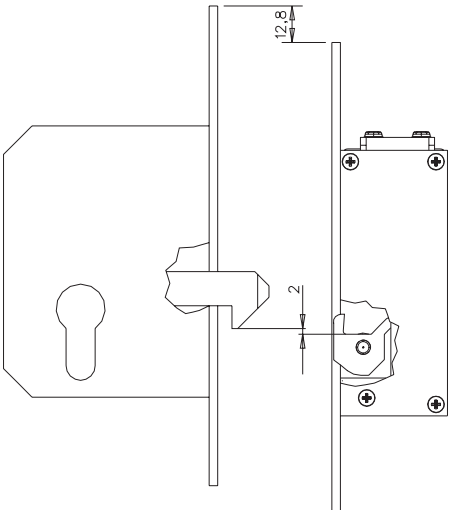

Technische Änderungen vorbehalten !