MTS
Ihr Partner für Metallbaubeschläge

044 735 34 34
Fax 044 734 51 22
info@mts-urdorf.ch

MTS Metallbaubeschläge AG
Im Grossherweg 7 · Industrie Nord
CH-8902 Urdorf-Zürich

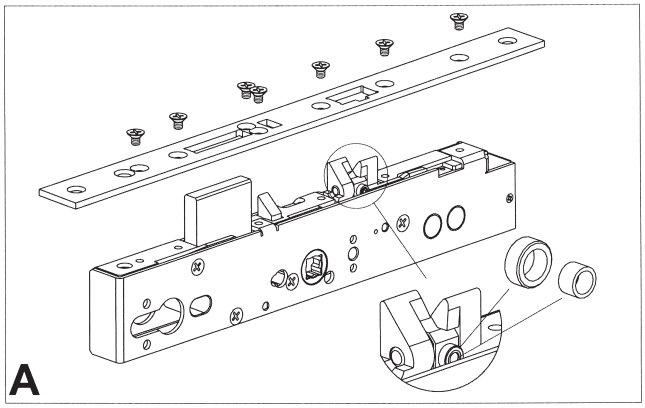

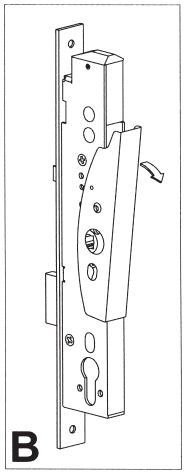

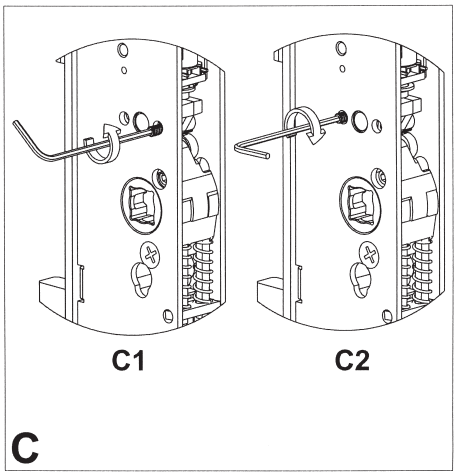

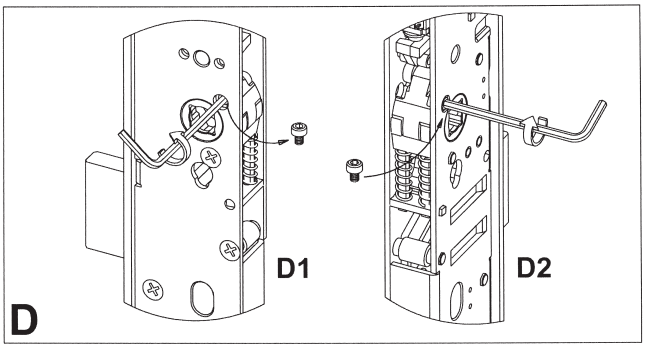

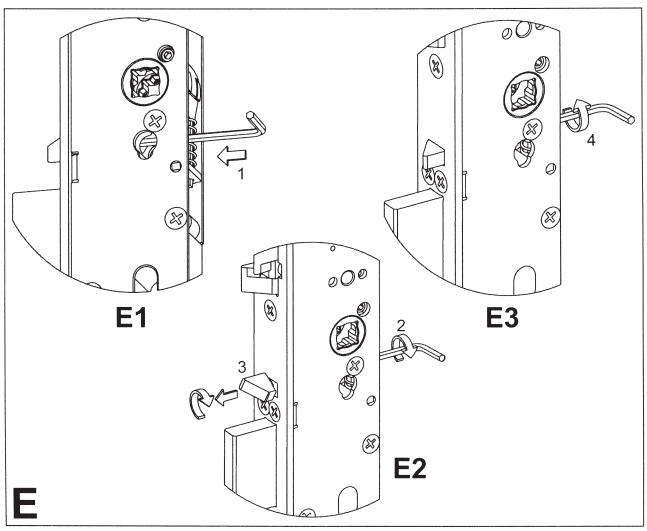

Einstellbare Funktionen für 709X Rohrrahmen

Montage- und Demontage des Stulpbleches **Fig. A**

1. Stellen Sie das Schloss so hin, dass das Stulpblech oben ist.
2. Entfernen Sie die Schrauben und nehmen Sie das Stulpblech vom Schloss. Beachten Sie, dass die Kreuzfalle und die beiden Buchsen nicht herunterfallen.
3. Geben Sie ein anderes Stulpblech aufs Schloss und befestigen Sie es wieder mit den dazugehörigen Schrauben. Benutzen Sie Loctite 243 zum Sichern der Schrauben.

Entfernen der Schutz-Abdeckung **Fig. B**

Entfernen Sie zuerst die Schrauben des Schlosskastens an beiden Seiten und erst danach die Abdeckung durch Herunterziehen.

Einstellung Arbeits- oder Ruhestrom Funktion **Fig. C**

(erforderliches Werkzeug: 1,5 mm Inbusschlüssel)

Das Schloss wird in der Arbeitsstromausführung ausgeliefert:
Spannung aus- > Aussendrücker nicht eingekuppelt.
Spannung ein- > Aussendrücker eingekuppelt.

Das gleiche Schloss kann auf Ruhestromausführung geändert werden. Die Arbeitsweise des Schlosses ist dann wie folgt:
Spannung aus- > Aussendrücker eingekuppelt
Spannung ein- > Aussendrücker nicht eingekuppelt

Die Änderung von Arbeits- auf Ruhestromausführung funktioniert folgendermassen:

1. Entfernen Sie die Inbusschraube von der rechten Bohrung (**Fig. C1**).
2. Schrauben Sie die Inbusschraube in die linken Bohrung (**Fig. C2**). Die Inbusschraube sollte ein wenig unter den Plastikrand geschraubt werden. Bitte beachten Sie, dass Sie die Inbusschraube anziehen!

Wenn die Inbusschraube in die rechte Bohrung geschraubt wird, ist das Schloss auf Arbeitsstrom eingestellt. Wenn die Inbusschraube in die linke Bohrung geschraubt wird, ist das Schloss auf Ruhestrom eingestellt.

Einstellung der Panikseite (709X, Rohrrahmen) **Fig. D**

(erforderliches Werkzeug: 2,5 mm Inbusschlüssel)

An der Seite, wo die Inbusschraube gesetzt ist, ist der Drücker immer eingekuppelt (Panikseite). Die andere Seite, wo die Schraube nicht gesetzt ist, ist die kontrollierte Seite. Die Panikseite kann folgendermassen eingestellt werden:

1. Entfernen Sie die Inbusschraube von der einen Seite des Verriegelungskastens (**Fig. D1).**
2. Schrauben Sie in die Inbusschraube in die entsprechende Bohrung auf der anderen Seite des Verriegelungskastens (**Fig. D2).**

Ändern der Steuerfallenposition **Fig. E**

(erforderliches Werkzeug: 2,5 mm Inbusschlüssel)

1. Stecken Sie den Inbusschlüssel auf der Rückseite des Schlosses zwischen den beiden Federn in den Steuerfallenbolzen (**Fig. E1**).
2. Lösen Sie die Inbusschraube, damit der Steuerfallenbolzen vorwärts bewegt und herum gedreht werden kann (**Fig.E2**). Bitte beachten Sie, dass Sie die Inbusschraube nicht ganz herausdrehen.
3. Wenn die Steuerfalle wieder richtig positioniert ist, kann man die Inbusschraube wieder fest anziehen. (**Fig.E3**).

Wenn die neue Positionierung der Steuerfalle durchgeführt worden ist, bringen Sie die Schutzabdeckung wieder an.

Befestigung des Anschlusskabels **Fig.F**

1. Entfernen Sie die Schraube und die Kabelschelle.
2. Stecken Sie das Anschlusskabel in die vorgesehene Anschlussbuchse und montieren Sie die Kabelschelle wieder.

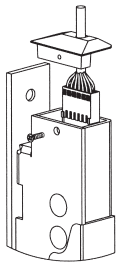

Für Vollblatt-Ausführung (Dornmass ab 60 mm) auf Verlangen!

Technische Änderungen vorbehalten !