MTS Metallbaubeschläge AG
Im Grossherweg 7 · Industrie Nord
CH-8902 Urdorf-Zürich
044 735 34 34
Fax 044 734 51 22
info@mts-urdorf.ch

MTS
Ihr Partner für Metallbaubeschläge

DELTA Panik-Standflügelverriegelung

bei 2-flügeligen Paniktüren, vorgerichtet für automatische Verriegelung, Nuss 9 mm, Nussdrehung 30°, mit Inox-Stulp 320 x 24 x 3 mm eckig, Rest verzinkt, nicht abschliessbar, DIN links und DIN rechts verwendbar. (19413)

11.2688. . .

Code	Dornmass	Stulp
0035	35 mm	320 x 24 mm
0040	40 mm	320 x 24 mm
0045	45 mm	320 x 24 mm
0050	50 mm	320 x 24 mm
0060	60 mm	320 x 24 mm

Funktion:
Öffnen Panikseite: Beide Flügel sind jederzeit zu öffnen durch Herunterdrücken des Drückers bei Geh- oder Standflügel.

Verriegeln: Die Verriegelung erfolgt beim Schliessen der Türe automatisch durch Schaltschloss MTS 11.1730. siehe unten. Schaltschloss gesondert bestellen!

Schliessfolge: Zuerst Standflügel, dann Gehflügel schliessen.

In Verbindung mit DELTA-Panikschlösser für 2-flügelige Türen sind beide Flügel mit Panikfunktion!

Weiteres Zubehör siehe Seiten 11.1056 - 11.1057

Zulassungen der DELTA-ZF - Schloss-Serie

- Erhöhte Einbruchhemmung nach DIN 18251-2 Klasse 5 bzw. SN EN 12209 Schutzklasse 6
- Fluchtweg: CE zertifiziert nach DIN EN 179 und DIN EN 1125
- Geprüft: Für Feuerschutz- und Rauchschutztüren nach SN EN 1634-1 bis 3 mit zugelassenen Beschlägen
- CE Konformität

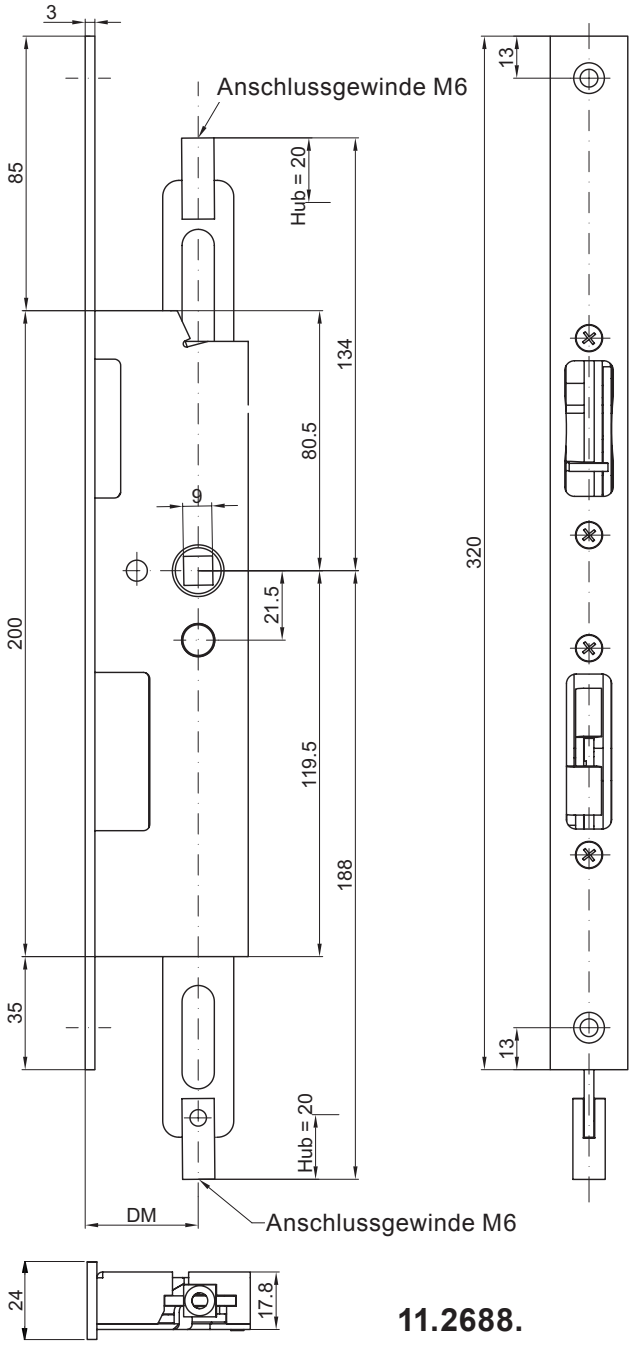

11.2688.

Schaltschloss,

für automatische Standflügel-Verriegelung bei 2-flügeligen Türen, Inox-Stulp abgerundet, Rest verzinkt.

11.1730. . .

Code	Stulp	Bezeichnung	weiteres Zubehör
2054	20 x 54 x 3 mm	1730.20r	Seiten 11.1056/11.1057
2454	24 x 54 x 3 mm	1730.24r	Seiten 11.1056/11.1057

Passend zu Standflügelverriegelung MTS 11.2688. und für MTS 11.1713./11.1733., Seite 11.1174.

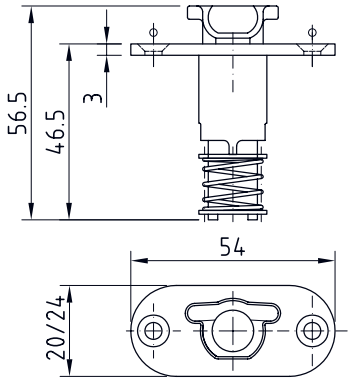

11.1730.

Technische Änderungen vorbehalten !