044 735 34 34
Fax 044 734 51 22
info@mts-urdorf.ch

MTS Metallbaubeschläge AG
Im Grossherweg 7 · Industrie Nord
CH-8902 Urdorf-Zürich

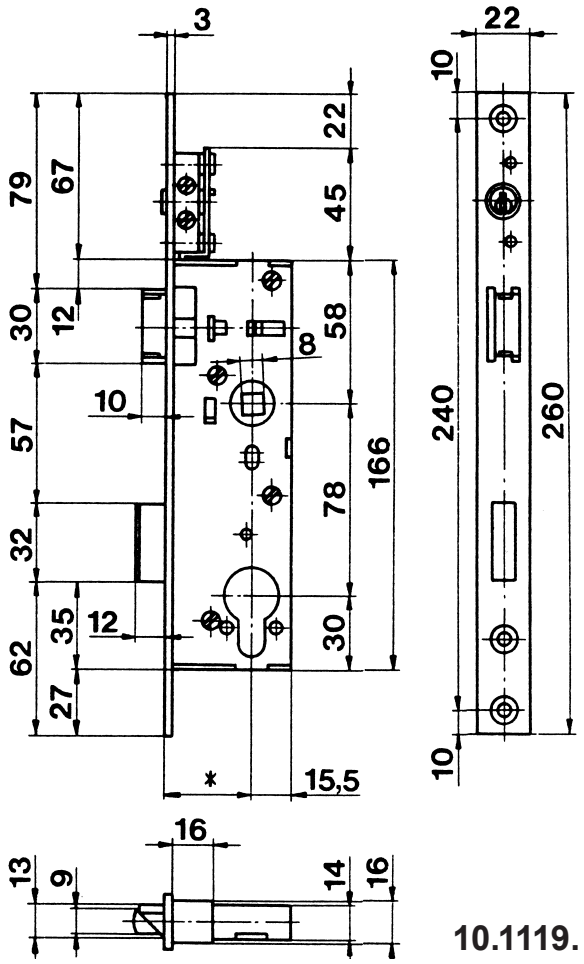

10.1119.

Einsteckschloss mit Stulpzylinder,

mit Wechsel, Falle und Nuss in Messing, Rest verzinkt, Falle arretier- und auslösbar durch Zylinder im Stulp, mit 2 kleinen Zylinderschlüssel DIN links/DIN rechts umstellbar.

10.1119. . .

Code	Lochung	Nuss
82. .	Kaba, RZ	8 mm
83. .	Hahn, PZ	8 mm

Dornmasse: 30, 35, 40, 50, 60 mm

Nuss 9 mm auf Anfrage!

Schlitzzylinder im Stulp auf Anfrage!

RZ PZ

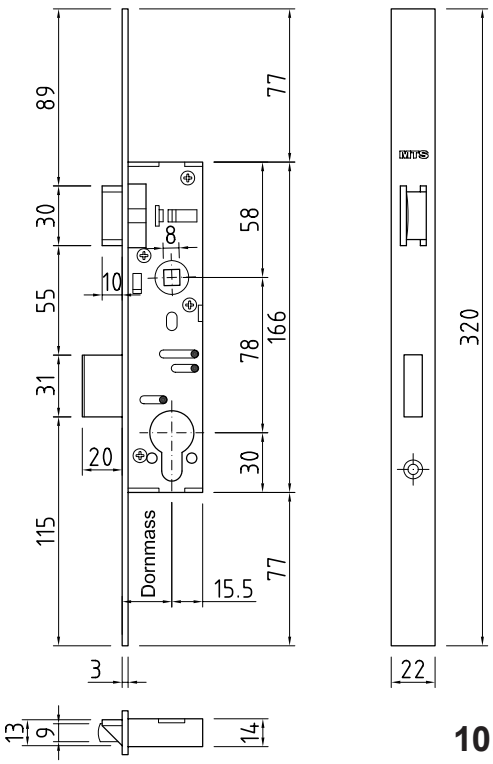

10.1128.

Renovations-Einsteckschloss,

mit Langriegelvorschub von 20 mm, mit Wechsel, Falle und Nuss in Messing, Stulp Edelstahl 1.4301 geschliffen, Rest verzinkt, Stulp beidseitig 50 mm verlängert, ohne Anschraubloch zum selber verbohren, Falle DIN links/DIN rechts umstellbar.

10.1128. . .

Code	Lochung	Entfernung	Nuss
02. .	Kaba, RZ	E - 78 mm	8 mm
03. .	Hahn, PZ	E - 78 mm	8 mm
12. .	Kaba, RZ	E - 78 mm	9 mm
13. .	Hahn, PZ	E - 78 mm	9 mm

Dornmasse: 30, 35, 40 mm

RZ PZ

Technische Änderungen vorbehalten !